电－液比例先导式溢流阀

Proportional Electro-Hydraulic Pilot Relief Valves

此阀在小流量液压系统或作为电-液比例压力控制阀的先导阀使用，可依输入电压成比例地控制系统的压力。

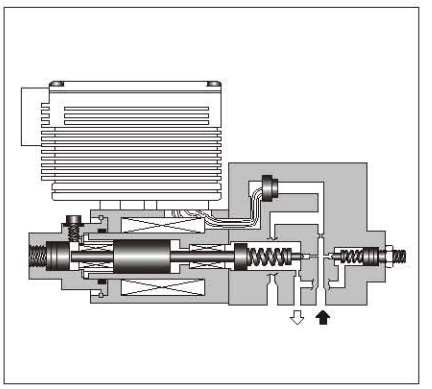

■ 参数

项目 ＼ 型号	EHDG－01※
最高工作压力	24.5 MPa
最大流量	2 L/min
最小流量	0.3 L/min
压力调节范围	参见“型号说明”
线圈电阻	10 Ω
滞环	小于3%(1%)★1
重复性	小于1%★2
频率特性	B：10(27)Hz★1 C：10(27)Hz★1（90° 相位差） H：12(27)Hz★1
电源电压	DC 24 V（波动范围DC 21-28V）
消耗功率（最大）	28 W
输入信号电压	B： 6.9 MPa/DC 5 V C：15.7 MPa/DC 5 V（最大流量时） H：24.5 MPa/DC 5 V
输入阻抗	10 kΩ
报警信号输出（晶体管开式集流器）	电压：最大DC 30V 电流：最大40mA
压力信号输出	B：DC 5 V/ 6.9 MPa C：DC 5 V/15.7 MPa H：DC 5 V/24.5 MPa
环境温度	0～50 ℃（有通风场合）

★1.（ ）中的数值是闭环型的数值。

★2.同一使用条件下阀独立测试得到的。

JIS液压图形符号

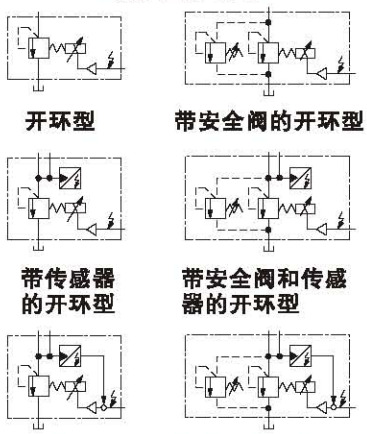

■ 型号说明

EHD	G	－01	V	－B	－S	－1	－PN	T15	M10	－50
系列号	连接型式	规格	用途标记	压力调节范围 MPa	控制型式	有无安全阀	P-油路阻尼孔	T-油路阻尼孔	P-B油路阻尼孔	设计号
EHD：电-液比例先导式溢流阀	G：底板安装型	01	无标记：一般用途用 V：溢流阀的外控	B：0.5~6.9 C：1.0~15.7 H：1.2~24.5	无标记：开环 S：带传感器的开环 L：闭环★1	无标记：不带 1：带安全阀	PN：不带阻尼孔（标准）	T15 T13 T11★2 详见下注	— M10：标准阻尼孔	50

★1.对闭环型作为一般用途使用时，用途标记也需附上“V”。 ★2.T油路的标准阻尼孔。

压力调节范围B：T15，C：T13，H：T11