插装式电磁换向阀 (LDS)

Solenoid Operated Directional Control Logic Valves

插装式电磁换向阀是由方向插装阀和电磁换向阀组合构成。
电磁换向阀用作控制油路开关而方向插装阀用来控制主油路的方向。
为选择最佳的控制目的，具备有带各种控制阀的标准阀盖。

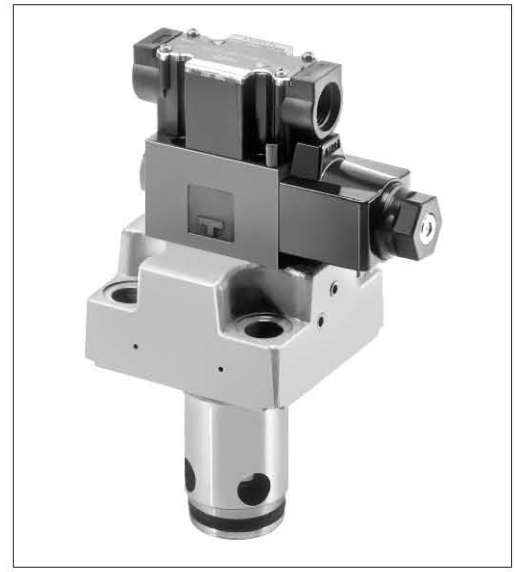

■参 数

型号	注）额定流量 L/min	最 高 工作压力 MPa	开启压力 MPa	阀 芯 面积比	质量 kg
LDS-25	350	31.5	参 见 型号说明	2：1 (环形面积 50%)	4.4
LDS-32	500				6.7
LDS-40	850				10.5
LDS-50	1400				18.6
LDS-63	2100				33.6

注）额定流量为油液粘度35mm²/s，压降0.3MPa时的流量。

■型号说明

LDS-32-05-S-1-O-X 05-A100-C-N-14

- 设计号 LDS-50,63的设计号为13
- 电气连接形式 无标记：接线盒型(标准) N：DIN插头型(任选)
- 手动操作方式 无标记：推杆(标准) C：带接扭锁紧(任选)
- 线圈标记 A※：交流、R※：交直整流型 D※：直流、RQ※：交直整流型(快速返回)(仅对LDS-50，63)
- 阻尼孔规格
- 阻尼孔位置 无标记：无阻尼孔 P：控制口 B：控制口 A：控制口 X：控制口
- 有无电磁阀 无标记：带电磁换向阀 O：不带电磁换向阀
- 阀盖型式(参见右表)1、2、3、4、5、6
- 阀芯形状 无标记：无缓冲 S：有缓冲
- 开启压力 (A→B) 无标记：无弹簧 05：0.05MPa 20：0.2MPa
- 阀规格25、32、40、50、63
- 插装式电磁换向阀

■类型表

类 型 (盖板型式标记)	液压图形符号	阀规格 16	25	32	40	50	63	80	100
常闭(1)		—	○	○	○	○	○	—	—
常开(2)		—	○	○	○	○	○	—	—
带梭阀常闭 (3)		—	○	○	○	○	○	—	—
带梭阀常开 (4)		—	○	○	○	○	○	—	—
带梭阀常闭 (5)		—	○	○	○	○	○	—	—
带梭阀常开 (6)		—	○	○	○	○	○	—	—

注）LDS-※-※-※-※-O (不带电磁阀)，电磁阀从表中液压图形符号中删除。